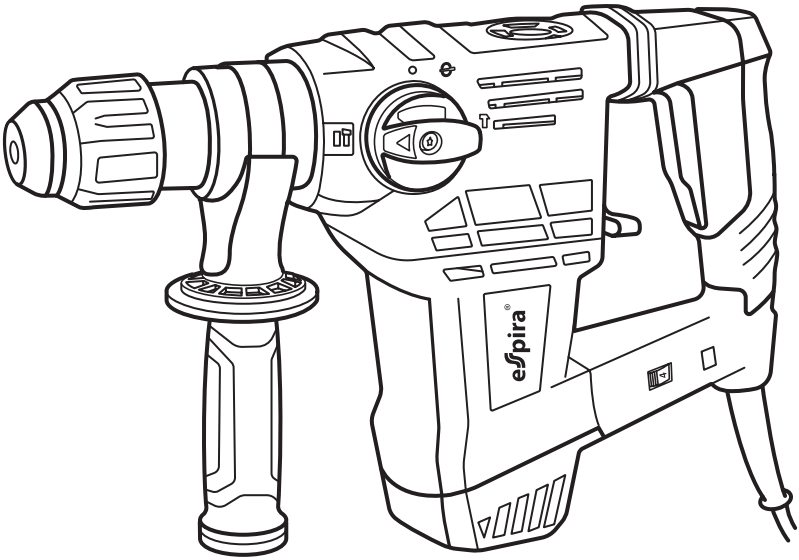

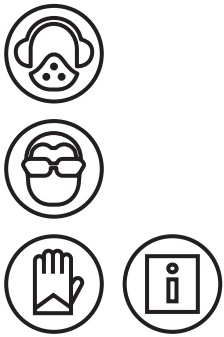

espira®

Перфоратор sds-plus

RHI-P3203

Руководство по эксплуатации

ООО «Эспира»
тел: +7 (495) 150 00 96
sales@espiratools.ru
espiratools.ru

Содержание

1. Технические характеристики
2. Символы
3. Меры предосторожности
4. Эксплуатация инструмента
5. Техническое обслуживание
6. Сервис и гарантия
7. Утилизация

1. Технические характеристики

Модель	Перфоратор RHI-P3203, арт. 400452
Номинальное напряжение	220–240 В переменного тока
Номинальная частота сети	50/60 Гц
Номинальная мощность	1500 Вт
Макс. энергия удара	4.0 Дж
Частота вращения без нагрузки	950 об/мин
Частота ударов	4300 мин$^{-1}$
Макс. диаметр бура	32 мм (бетон)
Патрон	sds-plus

2. Символы

Информационная табличка на инструменте может содержать следующие символы (стр. 3). Они обозначают важную информацию об инструменте или инструкции по его использованию.

EAC	Соответствует техническим регламентам Евразийского экономического союза
CE	Соответствует стандартам безопасности
	Прочтите инструкцию
	Используйте защиту органов дыхания и защитные наушники
	Используйте защитные очки
	Используйте специальные рабочие перчатки
	Инструмент класса защиты II. Не требует заземления
	Не выбрасывайте вместе с бытовым мусором

3. Меры предосторожности

Внимание!

Для предотвращения возникновения пожара, поражения электрическим током или получения травм перед использованием устройства внимательно ознакомьтесь с инструкцией и правилами техники безопасности и следуйте им.

Безопасность на рабочем месте

1. Содержите рабочее место в чистоте и хорошо освещенным. Захламленное и недостаточно освещенное рабочее место может стать причиной несчастного случая.
2. На рабочем месте и в непосредственной близости от него не должно быть легковоспламеняющихся веществ и материалов. Во время работы инструмента возникают искры, что может привести к возгоранию. Запрещается использовать электроинструмент, если в воздухе содержатся пары горючих жидкостей, газы и пыль.
3. Во время использования электроинструмента рядом не должны находиться дети или посторонние. Вы можете отвлечься и потерять контроль над инструментом.

Безопасность при работе с электричеством

1. Электрическая вилка должна соответствовать розетке. Никогда не модифицируйте вилку.
2. Избегайте контакта с заземленными предметами, такими как трубы, радиаторы, электроплиты, холодильники.
3. Не подвергайте электроинструмент воздействию воды и влаги. Вода повышает риск поражения электрическим током.
4. Не перегружайте шнур питания. Никогда не носите инструмент за шнур и не тяните за него в момент выключения из электрической розетки. Держите шнур подальше от источников тепла, масла, острых и движущихся предметов. Поврежденный или запутанный шнур повышает риск поражения электрическим током.
5. Во время работы шнур питания должен быть расположен позади инструмента.
6. При работе вне помещения используйте удлинитель, предназначенный для работы на улице.
7. Если приходится использовать инструмент в помещениях с повышенной влажностью, используйте УЗО (устройство защитного отключения).
8. Держите электроинструмент за изолированные рукоятки, если есть риск соприкосновения оснастки инструмента со скрытой проводкой или собственным шнуром. Контакт оснастки с проводом под напряжением может привести к тому, что открытые металлические части электроинструмента окажутся под напряжением, что может вызвать поражение оператора электрическим током.

Персональная безопасность

1. Будьте сосредоточены, контролируйте свои действия и руководствуйтесь здравым смыслом при работе с электроинструментом. Не используйте инструмент, если вы устали или находитесь под действием алкоголя, наркотических средств или лекарств, снижающих внимание. Потеря внимания во время работы может привести к травме.
2. Используйте защитную одежду и другие средства защиты: прозрачную маску или очки для защиты глаз, маску или респиратор для защиты от пыли, обувь на нескользящей подошве, каску, наушники, специальные рабочие перчатки.
3. Предотвращайте непреднамеренный запуск. Перед подключением к сети или при перемещении инструмента убедитесь, что выключатель находится в позиции «Выключено». Не переносите электроинструмент и не подключайте его к сети с пальцем на выключателе, так как это может привести к несчастному случаю.

4. Уберите любые приспособления и гаечные ключи перед тем, как включать электроинструмент. Оставленный на вращающейся детали ключ может привести к травме.
5. Сохраняйте устойчивость и равновесие вашего тела в процессе работы, это обеспечит контроль над инструментом при возникновении нештатной ситуации.
6. Носите подходящую одежду, убирайте длинные волосы. Свободные края одежды, украшения на цепочках, длинные волосы могут зацепиться за вращающиеся детали, поэтому рекомендуем принять меры по предотвращению подобных ситуаций перед началом работы.
7. Вибрация может привести к профессиональным заболеваниям опорно-двигательного аппарата. Старайтесь как можно меньше подвергаться воздействию вибрации.
8. Всегда используйте вспомогательную рукоятку. Потеря контроля над инструментом может привести к травмам.

Эксплуатация и уход за электроинструментом

1. Не перегружайте перфоратор. Используйте инструмент, подходящий для вашей задачи. Правильно подобранный инструмент работает со скоростью, на которую он рассчитан, и выполняет работу лучше и безопаснее.
2. Не используйте электроинструмент, у которого неисправен выключатель. Неуправляемый инструмент опасен и должен быть отправлен в сервисный центр для ремонта.
3. Отключайте электроинструмент от сети перед регулировкой, хранением, заменой оснастки. Эта мера предосторожности предотвращает случайное включение.
4. Храните электроинструмент в недоступных для детей местах. Не позволяйте лицам, не знакомым с данным инструментом и не ознакомившимся с этими инструкциями, работать с электроинструментом. В руках неквалифицированного человека электроинструмент опасен.
5. Регулярно обслуживайте свой электроинструмент. Проверяйте движущиеся части на биение или заклинивание, убедитесь в отсутствии поломок и других неисправностей, которые могут повлиять на работу. Если инструмент поврежден, его нужно отправить в сервисный центр. Плохо обслуживаемый инструмент может стать причиной несчастного случая.
6. Держите рабочие части оснастки острыми и чистыми. При правильном обслуживании и выборе подходящей оснастки инструмент реже заклинивает в материале и легче управляется.
7. Используйте электроинструмент, принадлежности, оснастку и т. п. в соответствии с инструкциями, принимая во внимание условия труда и

работу, которую необходимо выполнить. Использование электроинструмента не по назначению может привести к опасным ситуациям.

8. Перед включением перфоратора прижмите его к обрабатываемому материалу (стене, потолку и т. п.) Это повышает безопасность и увеличивает ресурс инструмента и оснастки.

Обслуживание

Важно!

Электроинструмент должен обслуживаться квалифицированным специалистом по ремонту, с использованием только оригинальных запасных частей. Это обеспечит безопасность и сохранность инструмента.

4. Эксплуатация инструмента

Описание элементов *(рис. 1)*

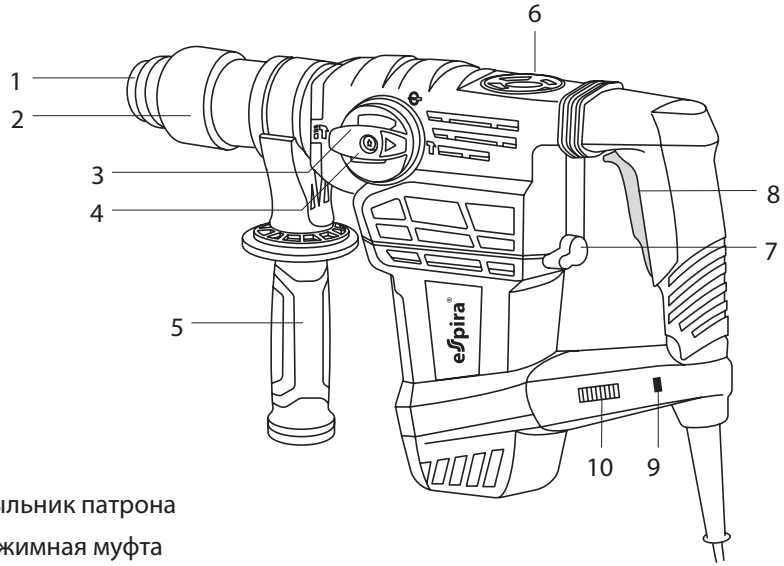

1. Пыльник патрона
2. Зажимная муфта
3. Переключатель режимов 1 «долбление/сверление с ударом»
4. Кнопка блокировки переключателя
5. Рукоятка дополнительная
6. Крышка редуктора (для контроля уровня и залива масла)
7. Переключатель режимов 2 «сверление с ударом/сверление»
8. Выключатель
9. Индикатор подключения к сети
10. Регулятор оборотов

Назначение и принцип действия основных частей перфоратора

Перфоратор с электропневматическим ударным механизмом предназначен для следующих работ:

1. Сверление отверстий в металлах, пластмассах, дереве – режим сверления.
2. Сверление с ударом отверстий в бетоне, кирпиче, камне и других аналогичных материалах – режим бурения, или ударного сверления.
3. Работа в качестве отбойного молотка в бетоне, кирпиче, камне и других аналогичных материалах – режим долбления.

Конструктивно перфоратор состоит из вертикально расположенного высокооборотного электрического двигателя, редуктора, шпинделя с ударным механизмом и корпуса.

Установка дополнительной рукоятки

Установите дополнительную рукоятку на шейку перфоратора, разверните ее в удобное для работы положение и зафиксируйте, вращая ручку по часовой стрелке.

Важно!

При любых видах работ всегда пользуйтесь дополнительной рукояткой.

Подготовка к работе

Проверьте место, где будет использоваться инструмент, на наличие скрытых электрических кабелей, газовых и водопроводных труб с помощью детектора для поиска труб и проводки.

Перед подключением к электросети убедитесь, что напряжение сети соответствует данным, указанным на маркировочной табличке.

Установка и снятие оснастки *(рис. 2)*

Ваш перфоратор оборудован патроном sds-plus.

1. Перед установкой очистите оснастку и смажьте хвостовик тонким слоем машинной смазки.
2. Оттяните назад зажимную муфту и удерживайте ее.
3. Вставьте бур или долото в патрон до упора и поверните. Оснастка автоматически заблокируется. При фиксации хвостовика должен раздаться характерный щелчок.
4. Убедитесь, что оснастка зафиксирована и имеет ход 10–15 мм, перемещая ее вперед и назад.
5. Для снятия оснастки оттяните назад зажимную муфту, возьмитесь за бур и выньте его.

рис. 2

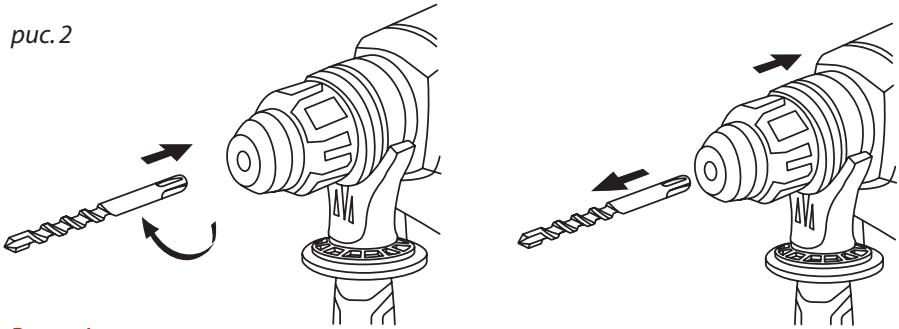

Важно!

Перед установкой или снятием оснастки убедитесь, что перфоратор отключен от электрической сети.

Подготовка к работе

Проверьте место, где будет использоваться инструмент, на наличие скрытых электрических кабелей, газовых и водопроводных труб с помощью детектора для поиска труб и проводки.

Перед подключением к электросети убедитесь, что напряжение сети соответствует данным, указанным на маркировочной табличке.

Включение и выключение

1. Убедитесь, что вилка электрического кабеля отключена от электрической розетки.
2. Убедитесь в надежности и правильности установки оснастки.
3. Проверьте, что клавиша выключателя перфоратора выключена. Для этого нажмите ее до упора и отпустите.
4. Вставьте вилку в розетку электросети, при этом загорится индикатор включения в сеть 9 (рис. 1).
5. Нажмите клавишу выключателя. Перфоратор включится.
6. Для выключения инструмента просто отпустите клавишу выключателя 8. Клавиша вернется в исходное положение, и перфоратор выключится.

Переключение режимов работы

Этот перфоратор имеет три режима: только вращение (сверление), вращение с ударом (бурение), только удар (долбление).

Перфоратор имеет два переключателя режимов. Переключатель 1 можно перевести из одного положения в другое, предварительно утопив кнопку блокировки на его торце.

Важно!

Переключать режимы можно только после выключения перфоратора и полной остановки двигателя.

рис. 3

Переключатель режимов 1
долбление/сверление с ударом

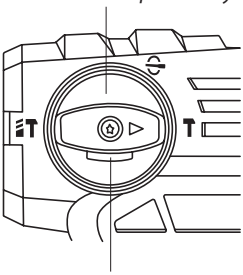

Кнопка блокировки переключателя

рис. 4

Переключатель режимов 2
сверление с ударом/сверление

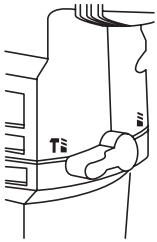

Режим сверления

Для обычного сверления (сталь, древесина и т. п.) необходимо переключатель режимов 2 перевести в фиксированное положение, обозначенное на корпусе перфоратора значком в виде сверла, при этом переключатель режимов 1 должен находиться в положении, обозначенном на корпусе значком в виде сверла с молотком.

Режим сверления с ударом (бурения)

При сверлении бетона, кирпичной кладки и т. п. необходимо оба переключателя режимов 1 и 2 перевести в фиксированные положения, обозначенные на корпусе перфоратора значком в виде сверла и молотка.

Важно!

При ударном сверлении вам потребуется небольшое давление. Излишнее давление приведет к ненужной нагрузке на двигатель. Регулярно проверяйте буры. Если они затупились, замените их на новые.

Режим долбления

Для работы перфоратором как отбойным молотком (без вращения) необходимо переключатель режимов 1 перевести в положение, обозначенное на корпусе перфоратора значком в виде молотка, а переключатель режимов 2 – в положение с обозначением сверла и молотка (рис. 3 и 4).

В этом режиме шпиндель будет жестко заблокирован от вращения. Для удобства работы предусмотрено промежуточное положение переключателя режимов 1 <|>, когда можно вручную провернуть долото в нужное положение, не поворачивая корпус перфоратора. После этого необходимо перевести переключатель 1 в режим долбления.

Важно!

Перфоратор не предназначен для серийных работ по долблению, для таких работ используйте отбойный молоток.

Для правильной работы:

1. Перед началом работы всегда проверяйте, что перфоратор находится в исправном состоянии, так как во время работы он подвергается сильным ударным нагрузкам.
2. Убедитесь, что в месте, которое нужно просверлить, нет арматуры. Бур с твердосплавным наконечником может быть поврежден при ударе о стальные прутки.
3. В режиме ударного сверления (бурения) перед запуском перфоратора бур должен быть прижат к базовому материалу.
4. При бурении вертикальных отверстий сверху вниз оператору достаточно только крепко держать заднюю и вспомогательную рукоятки, перфоратор будет работать под собственным весом и дополнительного осевого давления не потребуется. При бурении в других направлениях будет достаточно осевого усилия 50–100 Н. Чрезмерное усилие отрицательно скажется на эффективности работы и сократит срок службы как бура, так и перфоратора.
5. Убедитесь, что бур расположен перпендикулярно рабочей поверхности. Во время бурения не допускается раскачивание, это может отрицательно сказаться на точности отверстия и повредить бур. При бурении глубоких отверстий обратите внимание на пылеудаление. При необходимости периодически извлекайте бур, чтобы предотвратить его перегрев или чрезмерный износ.
6. Чтобы избежать поражения электрическим током, взрыва или утечки газа/воды в местах прокладки кабелей, газовых или водопроводных труб, убедитесь, что место бурения безопасно.

5. Техническое обслуживание

1. Перед выполнением каких-либо работ по обслуживанию перфоратора выньте вилку из розетки.
2. Всегда содержите инструмент в чистоте.
3. Никогда не используйте едкие вещества или растворители для очистки пластиковых деталей.
4. В конце работы прочистите вентиляционные отверстия с помощью сжатого воздуха (не более 3 бар) во избежание отложения пыли.
5. Регулярно проверяйте состояние угольных щеток. Грязные или изношенные угольные щетки приводят к чрезмерному искрообразованию и сбоям в работе. Рекомендуем делать замену щеток в сервисном центре. Обе угольные щетки должны быть заменены одновременно.

6. Сервис и гарантия

1. Гарантийный срок составляет 1 год с момента приобретения инструмента (гарантийный талон находится на задней обложке данного руководства).
2. Гарантия распространяется только на производственные дефекты, выявленные в процессе эксплуатации инструмента в период гарантийного срока. В частности, гарантия не распространяется на следующие ситуации:

- механические повреждения электроинструмента, обрыв или повреждение сетевого шнура, попадание воды или инородных предметов внутрь инструмента, следы воздействия агрессивных сред или высоких температур;
- попытка самостоятельного вскрытия, ремонта, внесения конструктивных изменений;
- перегрузка электроинструмента (одновременный выход из строя ротора и статора, замыкание обеих обмоток статора, оплавление изоляционных деталей якоря);
- повреждения из-за нестабильного или не соответствующего техническим требованиям напряжения;
- поломки, связанные с недостатком ухода за электроинструментом (например, повреждения ротора, вызванные несвоевременной заменой угольных щеток);
- использование неоригинальных запасных частей;
- неисправности, вызванные неправильной эксплуатацией или использованием не по назначению.

3. Гарантия не распространяется на детали, подверженные естественному износу или подвергшиеся чрезмерной нагрузке.
4. Гарантия не распространяется на аксессуары и оснастку, смазочные материалы и т. п.
5. Профилактическое обслуживание электроинструмента (чистка, промывка, смазка) в гарантийный период является платной услугой.
6. Мы оставляем за собой право изменять вышеуказанные условия, а также право на окончательное решение по вопросам гарантии в рамках действующего законодательства.

7. Утилизация

Не выбрасывайте электроприборы в контейнеры для бытового мусора. Свяжитесь с представителями местной власти для уточнения информации относительно доступных способов утилизации. Если электроприбор попадет на свалку, в грунтовые воды и далее, в пищевую цепочку могут попасть вещества, представляющие опасность для здоровья.

Перед использованием устройства внимательно ознакомьтесь с правилами техники безопасности и следуйте им!

Гарантийный талон

Условия предоставления гарантии описаны в разделе 6. Сервис и гарантия, стр. 11 данного руководства

Название модели *RHI-P3203*

Дата продажи _____

Серийный номер _____

Печать продавца

ООО «Эспира»
тел: +7 (495) 150 00 96
sales@espiratools.ru
espiratools.ru

Редакция от 05.12.2023